RAMPA MARCIAPIEDE

Scala 1 : 20

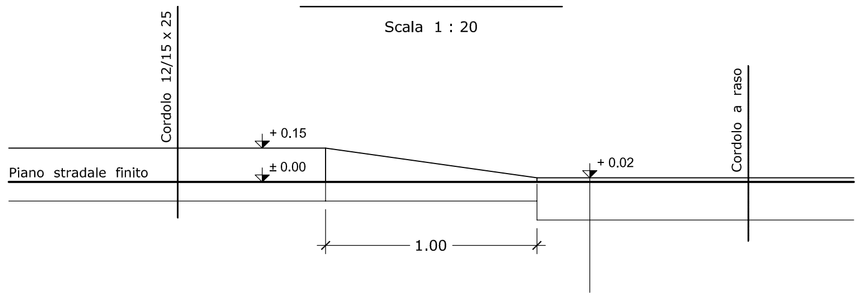

POZZETTO DI RACCOLTA PER ACQUE METEORICHE

Scala 1 : 20

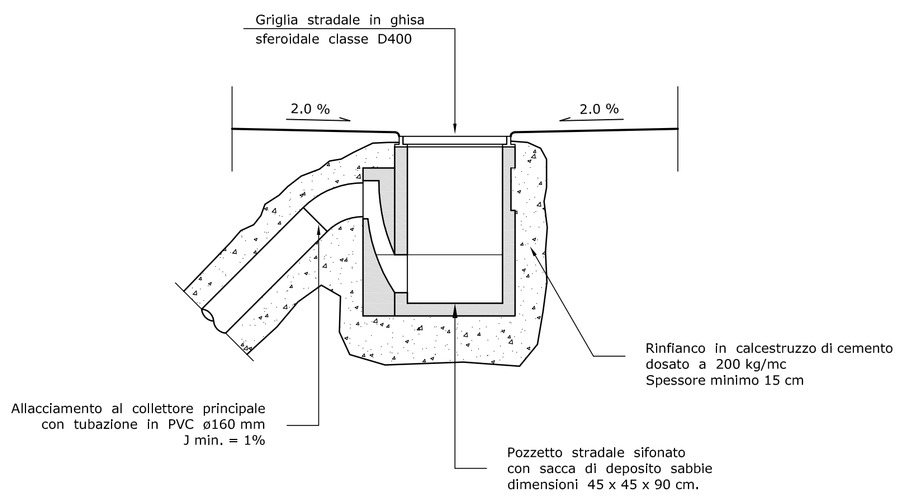

CAMERETTA D'ISPEZIONE PER ACQUE METEORICHE

Scala 1 : 20

Pianta

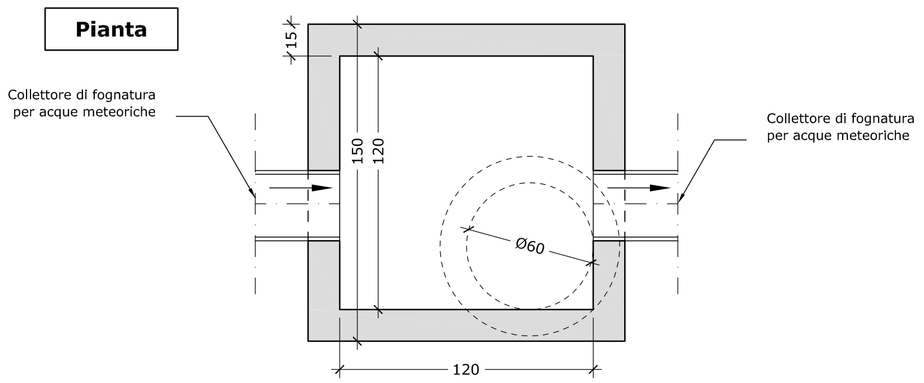

Sezione

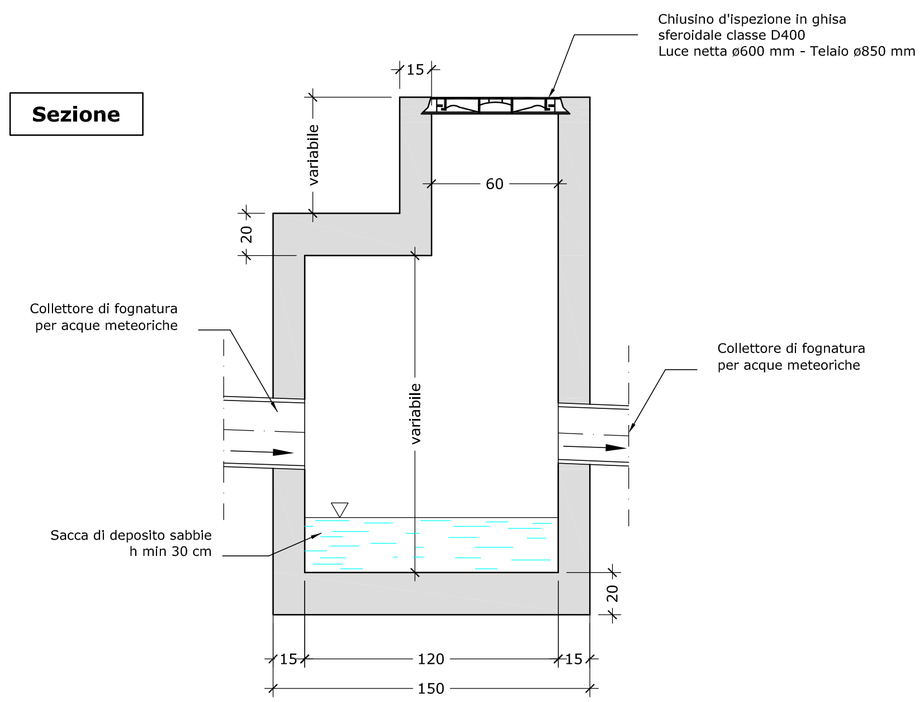

CORDOLO IN GRANITO TIPO PROVINCIA

Scala 1 : 10

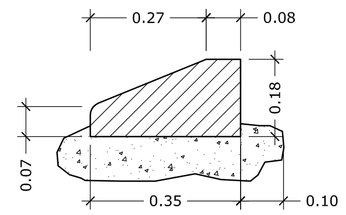

CORDOLO IN GRANITO 12 x 15 cm

Scala 1 : 10

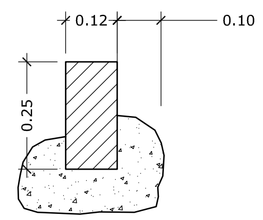

CORDOLO RASO IN GRANITO 15 x 15 cm

Scala 1 : 10

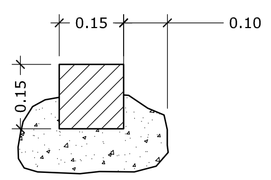

POZZO PERDENTE

Scala 1 : 50

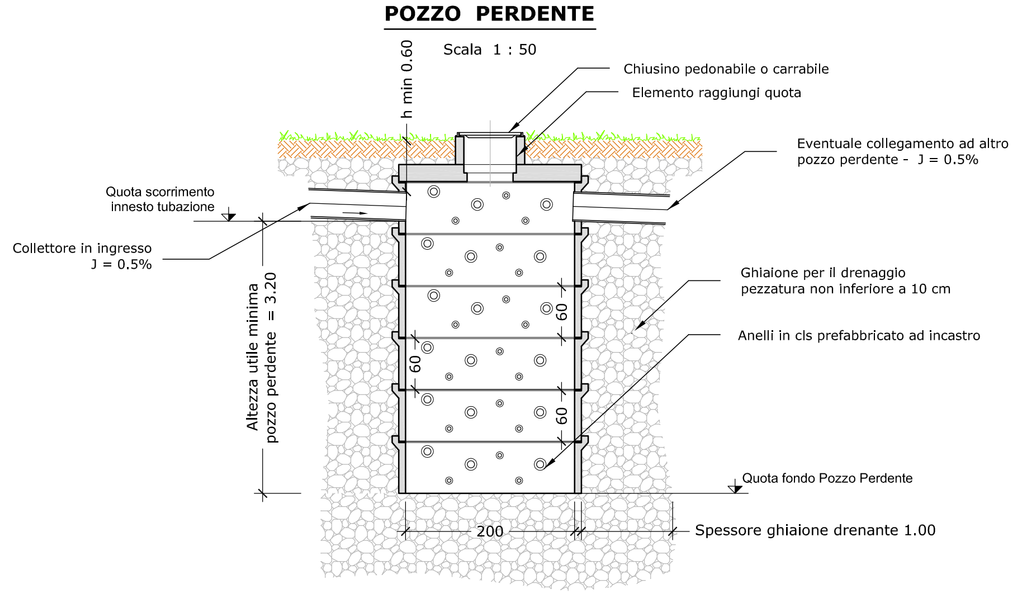

PLINTO PER PALI DI PUBBLICA ILLUMINAZIONE

N.B.: le misure sono espresse in mm.

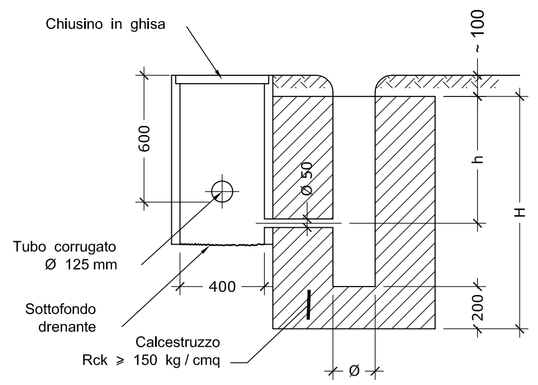

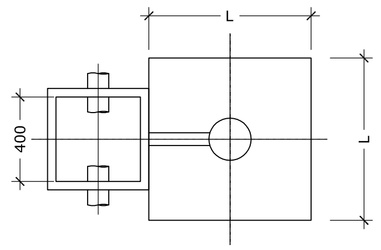

Fondazioni per pali di lunghezza metri	Dimensioni			
	H	Ø	L	h
< 7	800	250	600	400
≥ 7 ; ≤ 13	1200	250	800	600
16,5	1700	300	800	600

N.B: La posizione delle fondazioni dovrà essere concordata con il personale della ditta esecutrice dell'impianto.

Importante: L'impresa esecutrice dei lavori dichiara che il calcestruzzo impiegato per le fondazioni dei sostegni ha caratteristiche di resistenza Rck superiore a 150 Kg / cmq (DM. 1.4.83)

SEZIONI TIPO DEI COLLETTORI IN PVC E POLIETILENE

CARATTERISTICHE GEOMETRICHE

D_e (mm)	b (cm)	n (cm)	z (cm)	f (cm)	e (cm)	p (cm)	A (mq)	V_1 (mc/m)	V_2 (mc/m)	V_{tot} (mc/m)
90	**40**	11	37	17	14	12	**0.006**	0.098	0.004	**0.102**
110	**45**	11	40	18	15	15	**0.009**	0.117	0.005	**0.122**
125	**45**	11	42	19	15	15	**0.012**	0.119	0.005	**0.124**
140	**45**	11	43	20	16	13	**0.015**	0.121	0.006	**0.127**
160	**50**	12	48	23	17	16	**0.020**	0.151	0.008	**0.159**
200	**55**	12	53	26	18	19	**0.031**	0.179	0.010	**0.189**
250	**60**	12	59	29	20	20	**0.049**	0.205	0.013	**0.218**
315	**70**	13	69	34	23	24	**0.078**	0.268	0.017	**0.285**

LEGENDA

$n = 10 \cdot D_e / 10$

$z = n + D_e/2 + (D_e/2 + n) \cdot \sqrt{2} = (D_e/2 + n) \cdot 2.414$

$f = z - b/2$

$e = 2n + D_e - f$

$p = b - 2 \cdot e$

$A = \pi \cdot D_e^2 / 4$

$V_1 = b \cdot f + [(b + p)/2] \cdot e - A$

$V_2 = (f \cdot 0.15 \cdot f/2) \cdot 2 = 0.15 \cdot f^2$

$V_{tot} = V_1 + V_2$

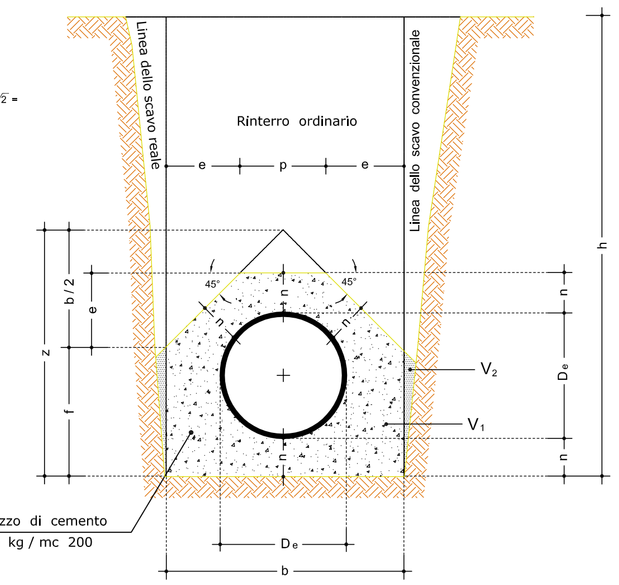

CITTÀ DI GIUSSANO

SETTORE LL.PP. PATRIMONIO E AMBIENTE

SERVIZIO STRADE SERVIZI A RETE

OPERA: INTERVENTI DI POTENZIAMENTO DI VIALE LARIO E VIA PREALPI

FASE PROGETTUALE: PROGETTO DEFINITIVO - ESECUTIVO

DESCRIZIONE ELABORATO (parte d'opera):

TIPO ELABORATO: PARTICOLARI COSTRUTTIVI

Il Progettista
ingegneria online
Servizi Integrati di Ingegneria
Sede operativa: via San Rocco, 10
22066 Mariano Comense (CO)
Sede Legale: via Parini, 7 - 22100 Como
Tel. 031 746848 - Fax 031 3552502
home@ingegneriaonline.it - www.ingegneriaonline.it

Dott. Ing. **Massimiliano De Rose**
(Il Direttore Tecnico)

Geom. **Matteo Tagliabue**

Il Coordinatore per sicurezza in fase progettazione

Il Direttore dei Lavori

Il Responsabile Unico del Procedimento

Il Dirigente

L'Impresa esecutrice

Il Sindaco

Il Direttore Generale

AGGIORNAMENTI

N°	Data	Descrizione aggiornamento	Resp. aggiornam.	Resp. validazione

DATA

SCALA 1 : 50 / 20 / 10

TAVOLA N°. 10